A-A (1 : 1)

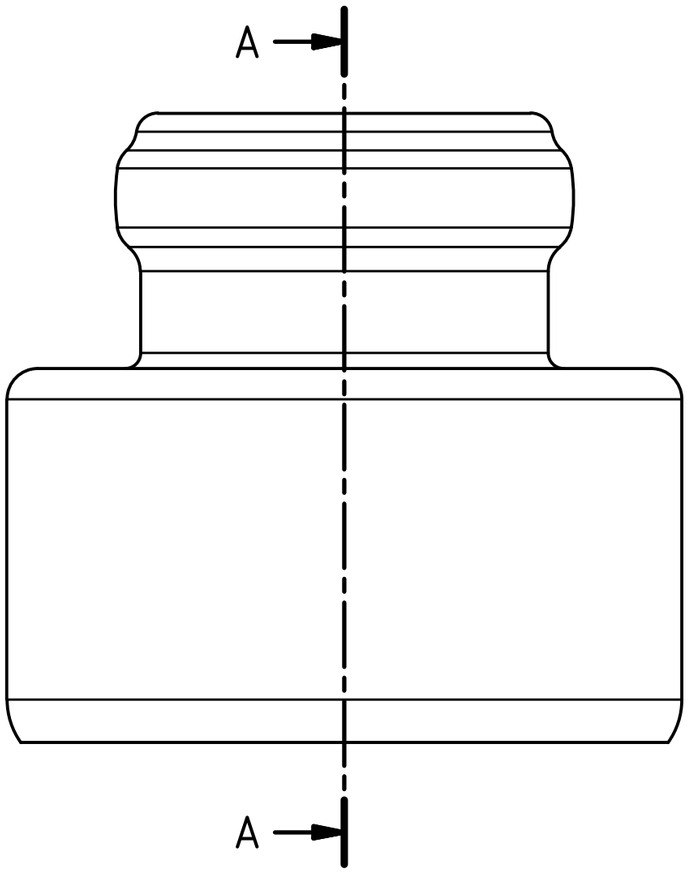

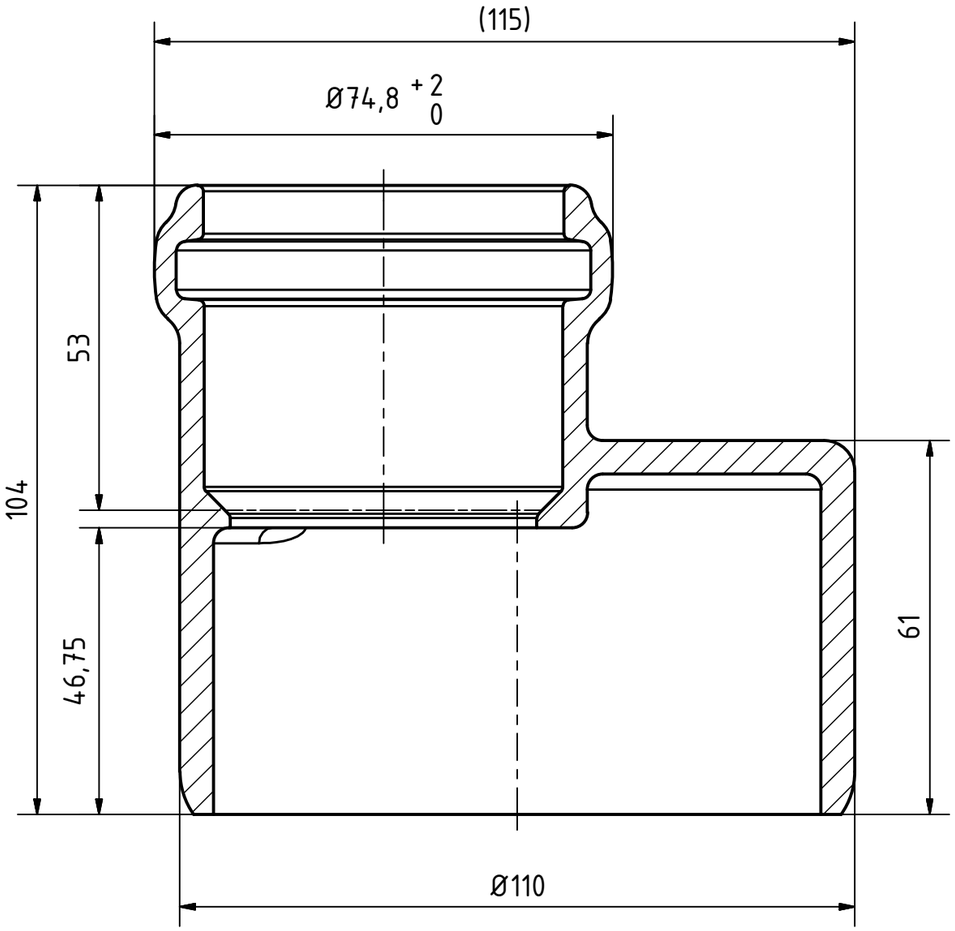

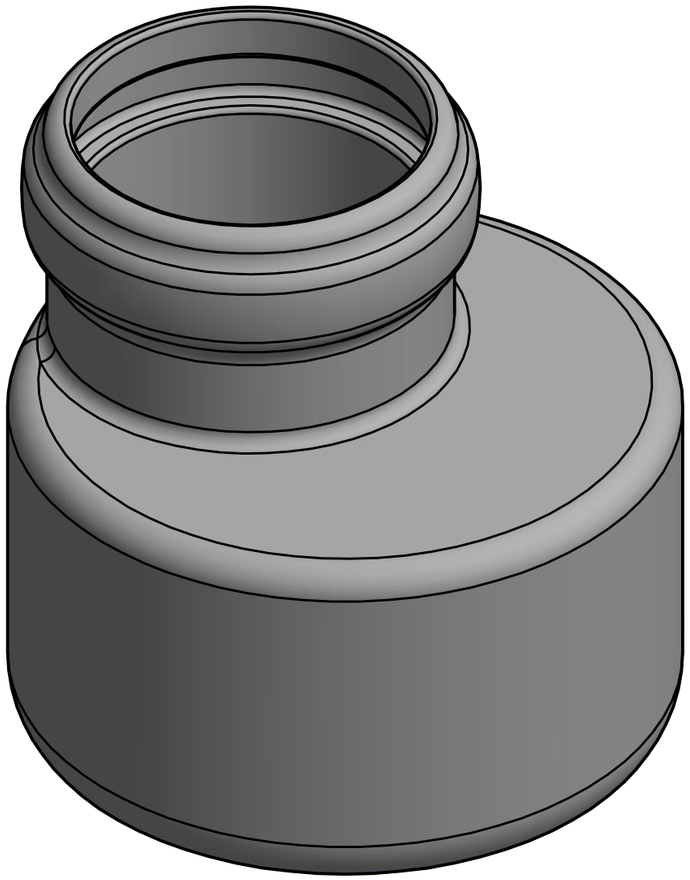

Ostendorf Kunststoffe

Maße nach Z-42.1-217

Status	Änderungen	Datum	Name		Datum	Name
				Gezeichn.	08.01.2018	A.Schmedes
				Kontroll.		
				Norm		

Gebr. Ostendorf Kunststoffe GmbH
Rudolf-Diesel-Str. 6-8
D-49377 Vechta
verkauf@ostendorf-kunststoffe.com
www.ostendorf-kunststoffe.com

Art.Nr.: 335720 | Maßstab 1:1

Material: PP-MD

Skolan Safe

SKOLANsafeR Reduktion DN/OD 110/58 | 1 | A3

Schutzvermerk nach DIN ISO 16016 beachten!